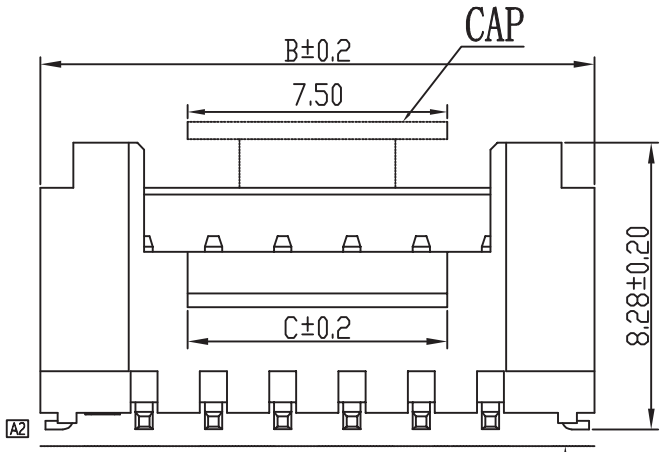

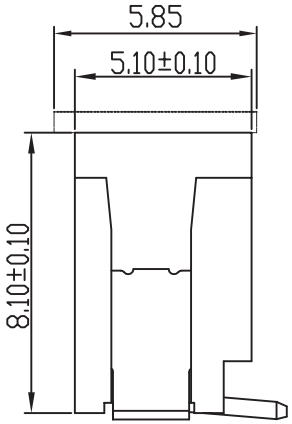

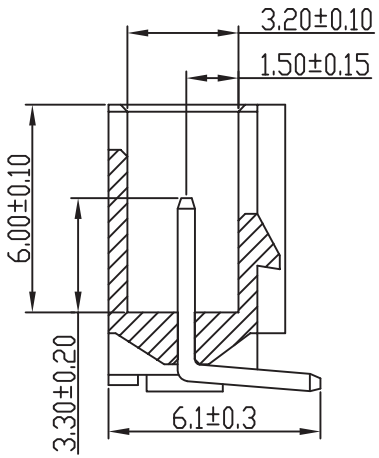

A1

D	02P-10P	0.10	MAX
	11P-16P	0.12	MAX

Pin	A	B	C	D
2	2.00	8.00	2.50	4.90
3	4.00	10.00	2.50	6.90
4	6.00	12.00	5.00	8.90
5	8.00	14.00	7.00	10.90
6	10.00	16.00	9.00	12.90
7	12.00	18.00	11.00	14.90
8	14.00	20.00	13.00	16.90
9	16.00	22.00	15.00	18.90
10	18.00	24.00	17.00	20.90
11	20.00	26.00	19.00	22.90
12	22.00	28.00	21.00	24.90
13	24.00	30.00	23.00	26.90
14	26.00	32.00	25.00	28.90
15	28.00	34.00	27.00	30.90
16	30.00	36.00	29.00	32.90

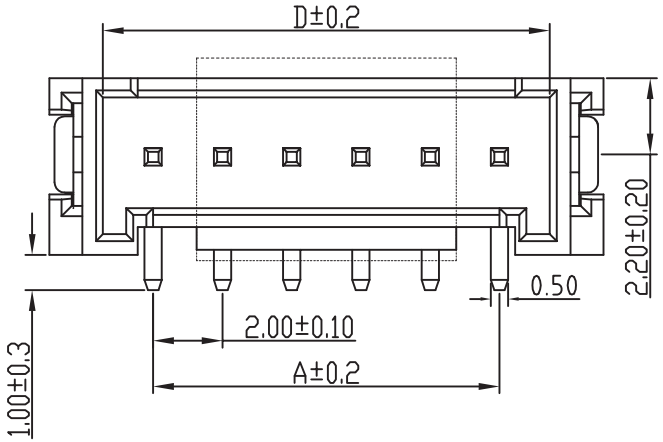

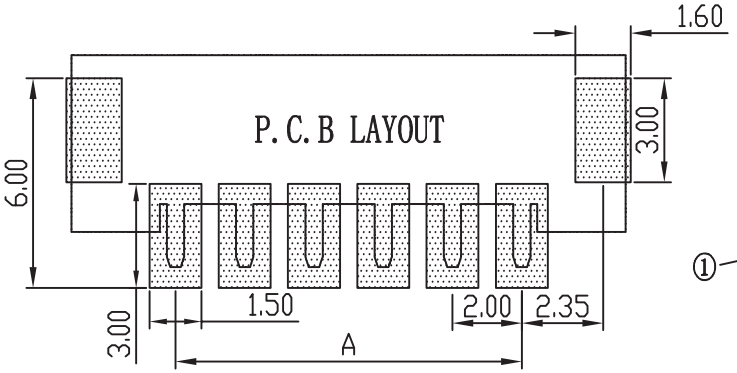

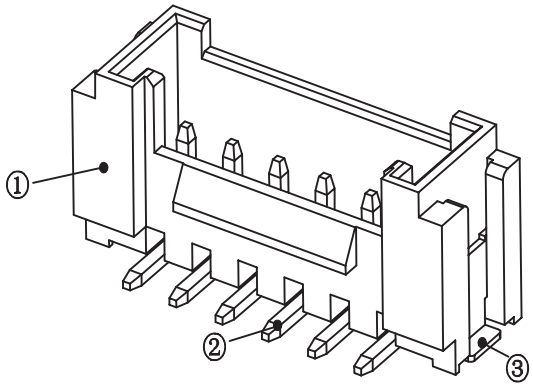

789:

;	<’	2.0
=>?@’		-25~+85A
BCDE’		250V AC,DC
BCDF’		2.0A AC,DC
+,DG’		20mH
IJDG’		800MH
K	E’	500V AC/minute

线性公差 / General Tolerance
X. ±0.2
X.X ±0.1
X.XX ±0.05
角度公差 / Angle Tolerance
X° ±5.0°
X.X° ±3.0°
X.XX° ±1.0°

视角 / Projection

A2	提高检验效率和质量			周建松	2022/05/06	
A1	调 整 平 面 度			周建松	2021/11/16	
!	! ″ #			″#	$%&	
9:	张银溪	191012				
’(	周建松	191013				
)*			+,	周建松	191013	

材料 / Material

$% &’ LCP ()
*+ , -’./0123
45 6’./0123

;<= Units> -. /0
mm 2.0 1:1
1 1 2 3 1 2

LXW 连兴旺电子(深圳)有限公司
LXWCONN ELECTRONICS(SHENZHEN)CO.,LTD

品名 / ProduceName
456758

型号 / Model
HY2.0T-3-nPB