客户图

REV	LTR	DESCRIPTION	DATE	APPROVED
A0				

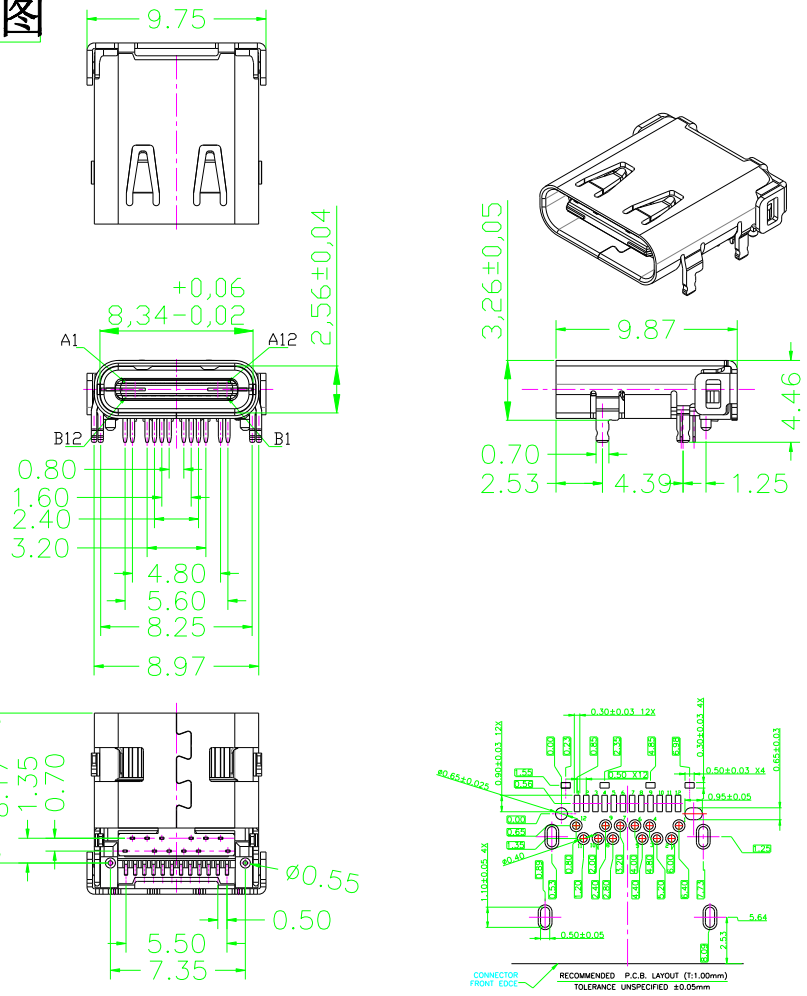

备注:

1.**材质**:

1.1**胶芯**：LCP+30%G.F UL94V-0

1.2**端子**：**磷铜**，T=0.12mm；**镍底**，**镀金**X**μ**"

1.3**外壳**：**不锈钢**，T=0.30mm；**表面镀镍**100**μ**"

或亮锡100**μ**"

1.4**接地片**：**不锈钢**，T=0.10mm；

1.5**卡片**：**不锈钢**，T=0.15mm；

2.**主要特性**：

2.1**额定电流**：0.5A

2.2**接触阻抗**：30mΩ MAX

2.3**绝缘阻抗**：100MΩ MIN 250V DC

2.4**耐压测试**: 250V AC

2.5**沾锡性**：**温度**250±5℃，**时间**5±0.5s

2.6**整体插入力**：3.57kgf MAX

整体拔出力:1.02kgf MIN

2.7**使用寿命**：10000**次**

2.8**工作温度**：-30℃～+80℃

TOLERANCES					
.X ±0.30					
.XX ±0.20					
.XXX ±0.10					
ANGLES ±1.00°	TITLE: USB 3.1Type-C/F 前插后贴板上母座成品				
	PART NO.:				
APPD.:	DRAWING NO.:				
CHECK:					
DRAWN:	REV.: A/0	SIZE: A4	UNIT: MM	SCALE: 1 : 1	SHEET: 1 / 1